SNL 517 + 22217 K + H 317

Стационарные корпуса SE и SNL для подшипников на закрепительной втулке со стандартными уплотнениями

Технические характеристики

СООТВЕТСТВУЮЩАЯ ПРОДУКЦИЯ

Подшипник (базовое обозначение)	22217 K
Закрепительная втулка	H 317
Фиксирующее кольцо	2 x FRB 12.5/150

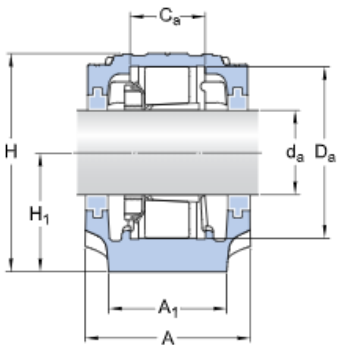

РАЗМЕРЫ

	75 mm
	61 mm
	150 mm
	97.5 mm
A	125 mm
	90 mm
H	183 mm
	95 mm
	32 mm
J	260 mm
L	320 mm
N	28 mm
	22 mm

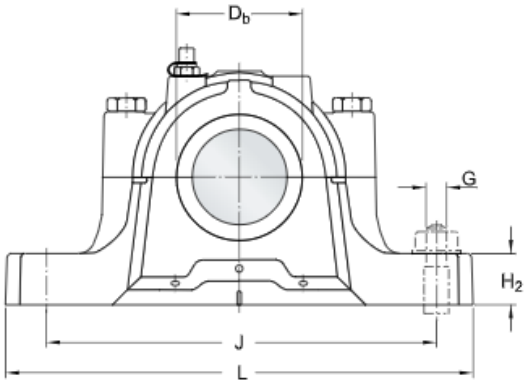

УСТАНОВОЧНЫЕ ШТИФТЫ

	292 mm
	33 mm
	max. 8 mm

РАЗМЕРЫ УПЛОТНЕНИЯ

	143 mm
	210 mm
	155 mm

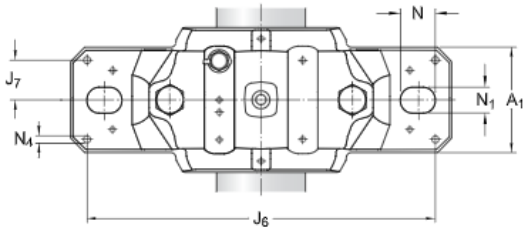

СООТВЕТСТВУЮЩИЕ УПЛОТНЕНИЯ И ТОРЦЕВАЯ КРЫШКА

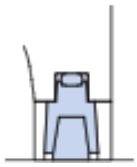

TSN 517 C

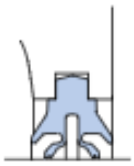

TSN 517 L

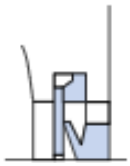

TSN 517 A

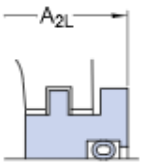

2 x TSN 517 S

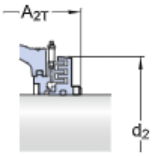

2 x TK 517

ASNH 517

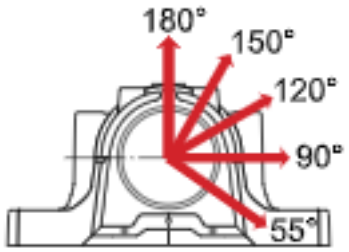

РАЗРУШАЮЩИЕ НАГРУЗКИ, КОРПУС

370 kN
480 kN
290 kN
205 kN
190 kN
240 kN
155 kN

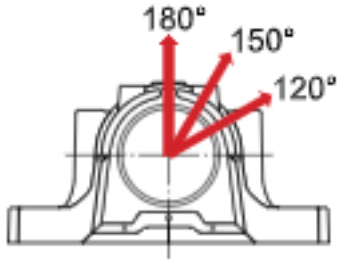

ПРЕДЕЛ ТЕКУЧЕСТИ, БОЛТЫ КРЫШКИ

220 kN
125 kN
110 kN

МАССА

Масса корпуса	10 kg

ИНФОРМАЦИЯ ПО МОНТАЖУ

Болт крышки, размер		M 12x80
Болт крышки, рекомендуемый момент затяжки		80 N·m
Соответствующий крепёжный болт, размер	G	20 mm
Соответствующий крепёжный болт, рекомендуемый момент затяжки		385 N·m
Начальное заполнение пластичной смазкой, 20 %		200 g
Начальное заполнение пластичной смазкой, 40 %		330 g

Условия и положения

Посещая и используя данный сайт/приложение SKF Group (AB SKF и/или любые дочерние предприятия («SKF»)), вы соглашаетесь со следующими условиями и положениями

Отказ от гарантийных обязательств и ограничение ответственности

Несмотря на то, что были приняты все меры по обеспечению точности данных на этом сайте / в приложении, SKF предоставляет эту информацию «КАК ЕСТЬ» и ОТКАЗЫВАЕТСЯ ОТ ВСЕХ ГАРАНТИЙ, ЯВНЫХ ИЛИ ПОДРАЗУМЕВАЕМЫХ, ВКЛЮЧАЯ, ПОМИМО ПРОЧЕГО, ПОДРАЗУМЕВАЕМЫЕ ГАРАНТИИ ТОВАРНОГО СОСТОЯНИЯ И ПРИГОДНОСТИ ДЛЯ ДОСТИЖЕНИЯ ЛЮБОЙ КОНКРЕТНОЙ ЦЕЛИ. Вы осознаёте, что используете данный сайт / приложение на собственный риск, и принимаете на себя всю ответственность за любые издержки, связанные с использованием данного сайта / приложения, а также соглашаетесь, что SKF не несёт никакой ответственности за любой ущерб, прямой, непреднамеренный, последующий или косвенный, связанный с доступом или использованием содержащейся на данном сайте / в приложении информации или программного обеспечения. Любые гарантии и заверения на данном сайте / в приложении о приобретаемой продукции и услугах SKF регулируются согласованными условиями и положениями в контракте на такую продукцию и услуги. SKF не гарантирует точность или надёжность информации сайтов / приложений сторонних компаний, на которые наш сайт / приложение содержит упоминания или ссылки, и не несёт ответственность за содержащиеся в них материалы, созданные или опубликованные третьими сторонами. Помимо этого, SKF не гарантирует, что данный сайт / приложение и другие указанные на нём сайты / приложения не содержат вирусов или прочих опасных элементов.

Авторские права

Авторские права на данный сайт / приложение, информацию и программное обеспечение, которые представлены на данном сайте / в приложении, принадлежат SKF или лицензиарам. Все права защищены. Во всех лицензионных материалах указывается лицензиар, предоставивший SKF право на использование материала. Не допускается воспроизведение, копирование, передача, распространение, хранение, изменение, скачивание и другое использование информации и программного обеспечения, представленных на этом сайте / в приложении, с любой коммерческой целью без предварительного письменного согласия SKF. Однако разрешается воспроизведение, хранение и скачивание этих материалов для личного пользования без предварительного письменного согласия SKF. Ни при каких обстоятельствах не допускается передача этой информации и программного обеспечения третьим сторонам. Некоторые изображения на данном сайте/в приложении использованы по лицензии Shutterstock, Inc.

Товарные знаки и патенты

Любые товарные знаки, бренды, корпоративные логотипы на сайте / в приложении являются собственностью SKF или лицензиаров, любое их использование без предварительного письменного согласия SKF не допускается. Для всех лицензионных товарных знаков на данном сайте / в приложении указывается лицензиар, предоставивший SKF право на использование товарного знака. Доступ к этому сайту / приложению не предоставляет пользователю лицензии по любым патентам, принадлежащим или лицензированным SKF.